TRI-WING® PAN HEAD TAPPING SCREWS

三角翼型盘头自攻螺钉

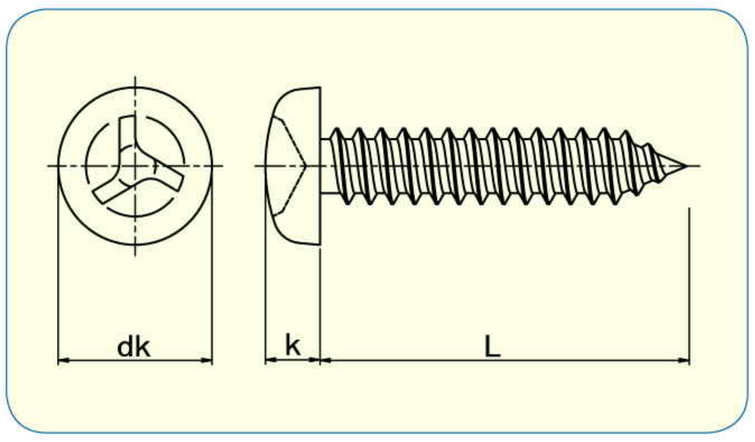

- 材 质
  不锈钢A2
  不锈钢A2 发黑处理
- 螺纹部
  AB 型

■ 在三角翼槽内可导致十字螺丝刀空转
■ 也可以作为木螺钉来使用。

RoHS 2002/95/EC
RoHS指令適合商品

	3.5	4.2	4.8
dk	6.86	8.18	9.48
k	2.09	2.44	2.8
扳手尺寸	W3	W4	W5

尺寸		产品编号		捆 包
d	L	不锈钢A2	不锈钢发黑处理	
3.5	13	TW033513	TW033513BK	100
	20	TW033520	TW033520BK	100
	25	TW033525	TW033525BK	100
	32	TW033532	TW033532BK	100
	38	TW033538	TW033538BK	100
4.2	13	TW034213	TW034213BK	100
	16	TW034216	TW034216BK	100
	20	TW034220	TW034220BK	100
	25	TW034225	TW034225BK	100
	32	TW034232	TW034232BK	100
	38	TW034238	TW034238BK	100
4.8	13	TW034813	TW034813BK	100
	20	TW034820	TW034820BK	100
	25	TW034825	TW034825BK	100

一个也可以出货！具体情况请联络我们。
产品目录末尾「BK」＝发黑。

专用扳手请参考P.32 ～ 33

TRI-WING 是 Phillips screw Co. 公司的登陆商标

HIGH SPEED & HIGH QUALITY 賽一馬中國事業部
FAX 0519-8810-1368 ☎ 0519-8810-1398