PIN- HEX SOCKET SET SCREW CUP POINT

内六角带销紧定螺钉

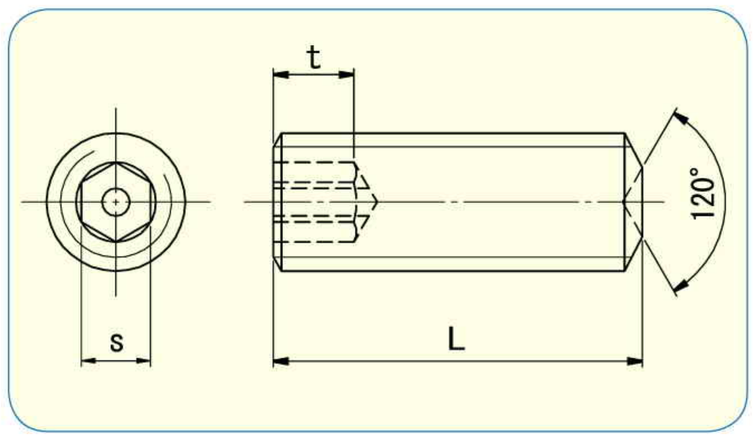

- 材 质　　合金钢
- 表面处理　　发黑处理
- 强度区分　　45 H

■ 因为在六角孔的中央有一个销子，所以通常的六角扳手插不进去

	M5	M6	M8
s	2.5	3.0	4.0
t	min3.0	min3.5	min5.0
扳手尺寸	2.5	3	4

RoHS 2002/95/EC
RoHS指令適合商品

尺寸		产品编号		捆 包
d	L	合金钢 45H	耐落加工	
M5	8	HS010508	HS010508NY	100
	10	HS010510	HS010510NY	100
	12	HS010512	HS010512NY	100
M6	8	HS010608	HS010608NY	100
	10	HS010610	HS010610NY	100
	12	HS010612	HS010612NY	100
	16	HS010616	HS010616NY	100
M8	10	HS010810	HS010810NY	100
	12	HS010812	HS010812NY	100
	16	HS010816	HS010816NY	100

一个也可以出货！具体情况请联络我们。
产品目录末尾「NY」＝耐落加工。

防回旋螺丝

Nylok ®　　耐落 ®

■超强的防回旋功能
■可以反复使用
■对汽油、油、溶剂具有很强的防腐蚀作用
■不容易生锈
■具有很强的作业性

专用扳手请参考P.32 ～ 33